BL 10

Hoja técnica

Rev. 11 • Actualización 09/2021

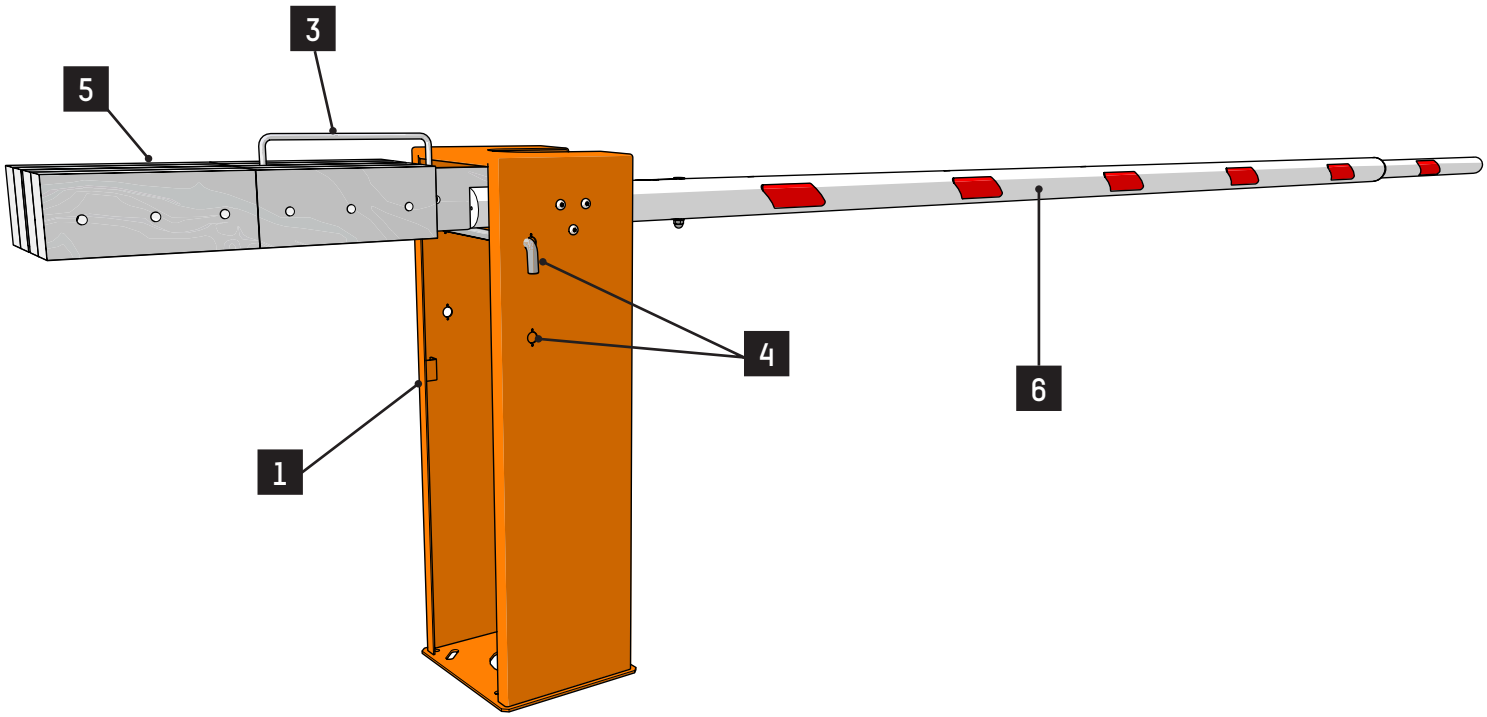

Barrera manual para control de acceso en zonas con una baja frecuencia de utilización.

COLORES RAL ESTÁNDARDS

RAL 2000 (*) Naranja	RAL 3020 Rojo	RAL 7016 Gris antracita	RAL 9010 Blanco

(*) Defecto. Todos los otros colores deben estar especificados al pedido.

DESCRIPCIÓN

1. Armazón de chapa de acero electrogalvanizada de 3 mm de espesor plegada y soldada sobre una base de 10 mm de espesor.
2. Tornillos de acero inoxidable.
3. Eje de maniobra de la pluma montado en dos cojinetes autoalineantes con lubricación de por vida. El sistema incorpora unos topes progresivos que permiten sujetar la pluma en posición horizontal y vertical.
4. Bloqueo de la pluma en posición vertical u horizontal por medio de un pasador con cierre con candado.
5. Contrapesos en acero montados en el eje de maniobra, diseñados para garantizar el equilibrio de los movimientos de la pluma, según la longitud de la misma, tanto en las operaciones de apertura como de cierre.
6. Pluma redonda en aleación de aluminio extruido, de 1 ó 2 secciones unidas por manguitos según la longitud total:
   - de 3 a 5 m: 1 sección de diám. 80 mm,
   - de 5 a 8 m: 2 secciones de diám. 80 y 60 mm.

   Pluma lacada en blanco con bandas reflectantes rojas a uno y otro lado.
7. Base de fijación *(no incluida)*.

TRATAMIENTO DE LAS SUPERFICIES

Protectción anticorrosión:

- Desengrasado de las piezas metálicas.
- Aclarado con agua, para eliminar cualquier residuo alcalino.
- Fosfatado al cinc, espesor de 5 micras.
- Pasivado, para reforzar la resistencia a la corrosión de la capa de fosfatado obtenida.
- Eliminación de las sales residuales mediante aclarado con agua desmineralizada.
- Tratamiento final mediante cataforesis, espesor de 20 micras.

Pintura:

1. Pintura primaria antioxidante, epoxi de hierro micáceo de 2 componentes, espesor de 40 micras.
2. Pintura de acabado estructurada de poliuretano de 2 componentes, espesor de 40 micras.
   Color estándar: naranja RAL 2000.

ESPECIFICACIONES TÉCNICAS

Tipo	Barrera manual
Tipo de pluma	Redonda
Longitud de la pluma (L)	De 3 a 8 m
Peso	entre 54 y 118 kg según la configuración
CE	Cumple con las normas CE

OPCIONES

1. Finales de carrera: información del posición de la pluma.
2. Lira de soporte del extremo con cierre mediante candado. *(Candado no incluida)*
3. Lira de soporte del extremo.
4. Lira articulado.
5. Panel con la señal sobre la pluma (Ø 300mm).
6. Pintura de otro tono RAL.
7. Tratamiento para entorno salino agresivo. [*]

[*] Recomendado cuando la barrera puede sufrir agresiones salinas, especialmente durante la instalación a menos de 10 km de una costa marítima): riego de arena + metalización Alu Zinc 40 µm interior / 80 µm exterior + polizinc 80 µm + pintura en polvo 80 µm.

DIMENSIONES ESTÁNDAR (MM)

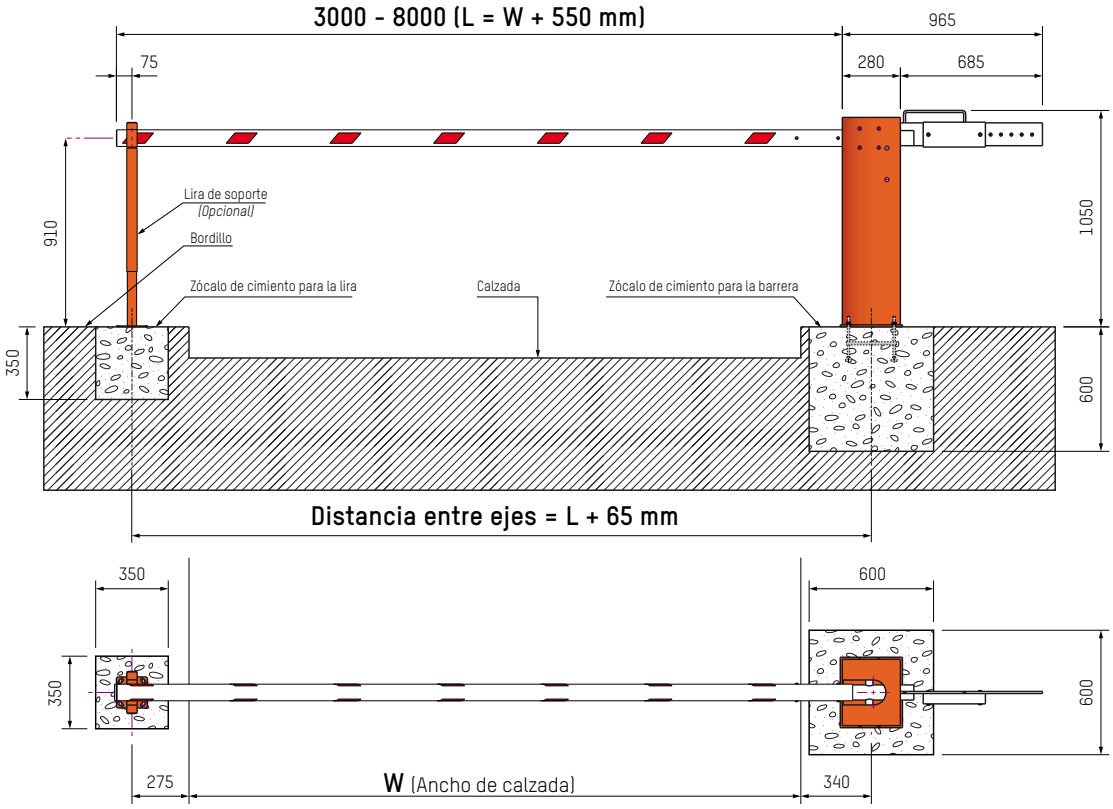

Headquarters
Avenue Mercator, 5
1300 Wavre - Belgium

helpdesk.as@automatic-systems.com

+32.(0)10.23.02.11

www.automatic-systems.com

Con el fin de integrar de manera constante los últimos avances tecnológicos, Automatic Systems se reserva el derecho a actualizar esta ficha en cualquier momento así como a modificar la información contenida en ella sin previo aviso. Documento no contractual.